ЗАО «Русский Регистр»
”Russian Register” J.S.C.
г. Санкт-Петербург
тел.: (812) 740-20-16

АКТ №_____
ОСМОТРА ТАНК - КОНТЕЙНЕРА
TANK CONTAINER – VISUAL SURVEY REPORT

Место и дата осмотра:
Place and date of survey:

Номер владельца:
Container No. :

Настоящим удостоверяется, что в соответствии с заявкой №
This is to certify that in accordance with the application No
проведен осмотр контейнера-цистерны с целью определения соответствия его технического состояния требованиям Руководства по надзору за контейнерами в эксплуатации (кроме осмотра внутреннего объема) изданное Российским Регистром.
the tank container has been inspected to determine compliance of its technical condition with Guidelines on the supervision of containers in service (besides interior surface) issued by Russian Register.

Температурный диапазон эксплуатации: от до °C
Design temperature (ambient temp.): from to °C

Рабочее давление / Working pressure:
Соответствие конвенциям и правилам *(по маркировке, указанной на контейнере-цистерне)*/Conventions and regulations *(according to marks found on tank container)*
Номер свидетельства по КБК/КТК:
Approving number CSC/CCC :
☐ IMO ☐ RID/ADR ☐ AAR 600 ☐ TC impact approved
Дата последнего испытания:
Date of last tasting:

Состояние: порожний ☐ груженый ☐ пор. неочищеный ☐
Condition: empty loaded empty unclean
Маркировка оп. груза / Dangerous good labels:
нанесена ☐ не нанесена ☐ см. замечания ☐
marked not marked see remarks

Арматура / Fittings
Верхний слив ☐ Нижний слив ☐
Top discharge Bottom discharge
Количество запорных устройств:
Number of closures:
Дистанционное управление
Remote control
Предохр. клапаны[1]: количество давление бар
Safety valves[1]: quantity set pressure bar
Разрывные мембраны[1]: количество параллельно ☐
Rupture disks[1]: quantity in parallel
последовательно ☐
in series
Легкоплавкие элементы[1]: количество
Fusible elements[1]: quantity

Состояние рамы и изоляции контейнера:
Condition of frame and insulation:

Вид сзади сверху*
Right up view*

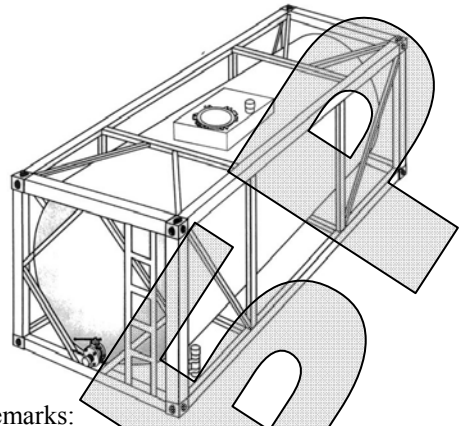

Вид спереди снизу*
Left bottom view*

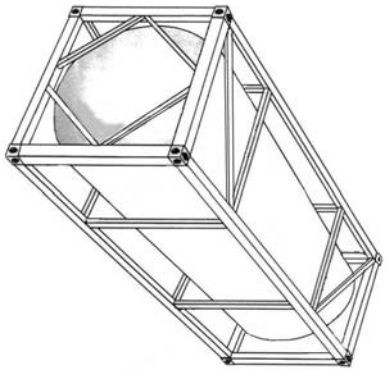

Замечания / Remarks:

Заключение / Conclusion:

Выдан в / Issued at_____ **" " 20 ___ г.**

М.П.
L.S.

Сюрвейер
Surveyor

(ф.,и.,о., подпись / name, signature)

[1] если арматурный отсек опломбирован, то указать это в замечаниях. / if equipment box is under seal, specify it in the remarks.
* на задней поверхности наносятся масса брутто, сбственная масса контейнера.
rear surface shall be marked with a gross mass and tare mass.
*

Customer agrees that SURVEYOR shell not liable for any loss, claim, damage, liability or expense incurred in connection with or arising directly or indirectly in connection with the performance of this survey and that SURVEYOR shell in no event be liable for special, consequential, or exemplary damages.
Клиент согласен, что СЮРВЕЙЕР не несет ответственности за любые потери, претензии, повреждения или расходы произошедшие в связи или возникшие прямо или косвенно в ходе выполнения осмотра и СЮРВЕЙЕР ни каким образом не несет ответственности за особые, вытекающие или стандартные повреждения.

OBRAZ